Łapy mocujące HNA-80-R3 (537260) serii HNA - Festo

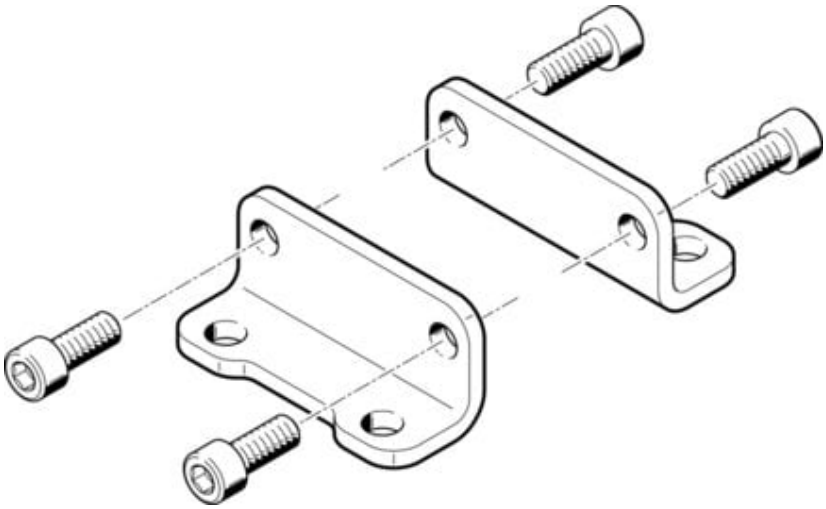

Numer artykułu SKU: OT-FESTO001227

Numer artykułu producenta: -----

Czas wysyłki: 24-48h

FESTO

OPIS PRODUKTU

Dane techniczne

Wielkość	80
W oparciu o normę	ISO 21287
Warianty	Wysoka ochrona przeciwkorozyjna
Klasa odporności korozyjnej wg normy Festo	3 - silne obciążenie korozyjne
Zgodność z LABS	VDMA24364-B2-L
Przydatność do produkcji akumulatorów litowo-jonowych	Nie wolno stosować metali, w których zawartość miedzi, cynku lub niklu przekracza 5% masy. Wyjątkiem są nikiel w stali, powierzchnie niklowane chemicznie, płytki drukowane, kable, złącza elektryczne i cewki
Waga produktu	634 g
Informacja o materiałach	Zgodność z dyrektywą RoHS
Materiał wspornika kątowego	Stal

DANE TECHNICZNE

Uwaga dotycząca materiałów	Nie zawierają miedzi i PTFE, Zgodne z RoHS
Wielkość	80
Warianty	Wysoka odporność na korozję
Klasa odporności na korozję CRC	3 – Wysoka odporność na korozję
W oparciu o normę	ISO 21287
Waga produktu	634 g
Materiał kątownika	Stal, Z pokryciem ochronnym

Nr kat.	OT-FESTO001227
EAN-13	4052568088071

Data wygenerowania podsumowania: 28.11.2026r, g. 17:07