AIR-COM PNEUMATYKA-AUTOMATYKA

Najszersza oferta pneumatyki w Polsce

Szybka dostawa 24 h / 48 h

Biuro Obsługi Klienta +48 71 799 45 81

Listwa rozdzielająca do VQ100 (VV3Q12-11) - SMC

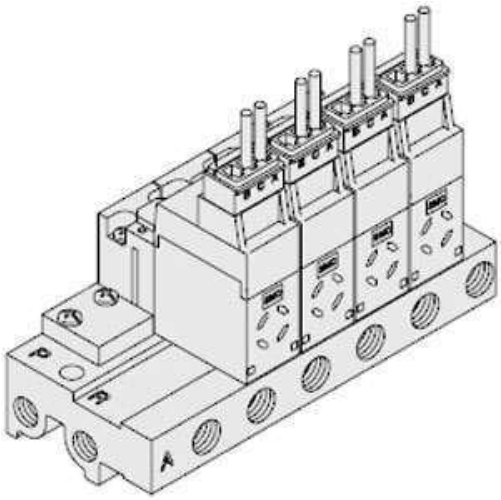

Numer artykułu SKU: VV3Q12-11

Numer artykułu producenta: -----

Czas wysyłki: 7 tygodni

SMC

OPIS PRODUKTU

Dane techniczne

Seria	VQ100
Podstawa kolektora	Jednostka przewodu wtyczki
Stacje	11 stanowisk
Rozmiar i typ gwintu portu	M5,Rc1/8
Zgodny z CE/UKCA	-

DANE TECHNICZNE

Nr kat.	VV3Q12-11

Data wygenerowania podsumowania: 06.06.2026r, g. 12:18