AIR-COM PNEUMATYKA-AUTOMATYKA

Najszersza oferta pneumatyki w Polsce

Szybka dostawa 24 h / 48 h

Biuro Obsługi Klienta +48 71 799 45 81

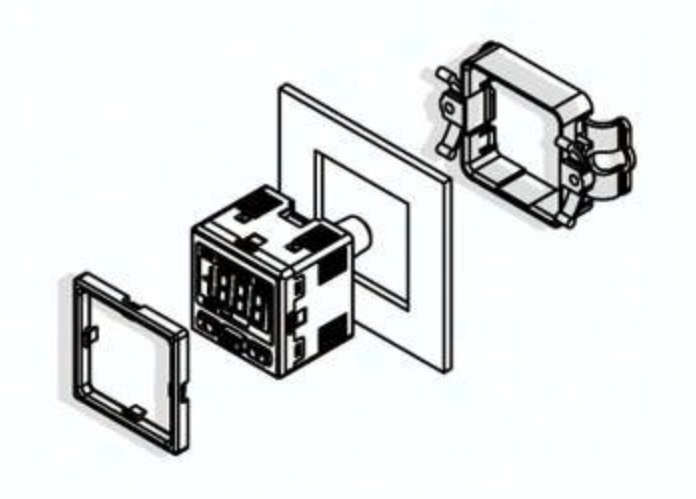

SMC

OPIS PRODUKTU

DANE TECHNICZNE

Waga	0,0043 kg	**Nr kat.**	C27C1DE75786417A9E1696B0E380B43E

Data wygenerowania podsumowania: 20.04.2024r, g. 17:55