AIR-COM PNEUMATYKA-AUTOMATYKA

Najszersza oferta pneumatyki w Polsce

Szybka dostawa 24 h / 48 h

Biuro Obsługi Klienta +48 71 799 45 81

# Zestaw części zamiennych AV05-SEAL-HORIZ (R412020081) - Aventics

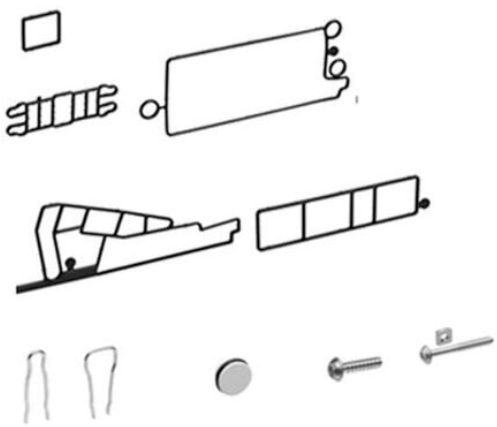

## Numer artykułu SKU: OT-BRR020994

Numer artykułu producenta:
---

Tylko na zamówienie

EMERSON AVENTICS Distributor

## OPIS PRODUKTU

## DANE TECHNICZNE

| | |
|---|---|
| **Typ** | uszczelki do modułów funkcyjnych |
| **Medium** | sprężone powietrze |
| **Maks. zakres temperatury otoczenia** | 60 °C |
| **Min. temperatura otoczenia** | -10 °C |

| | |
|---|---|
| **Nr kat.** | OT-BRR020994 |

Data wygenerowania podsumowania: 26.11.2026r, g. 04:44