AIR-COM PNEUMATYKA-AUTOMATYKA

Najszersza oferta pneumatyki w Polsce

24h Szybka dostawa 24 h / 48 h

Biuro Obsługi Klienta +48 71 799 45 81

Elektrozawór NC 3-drożny, 24V DC (SY313-5LOU-C6-Q) - SMC

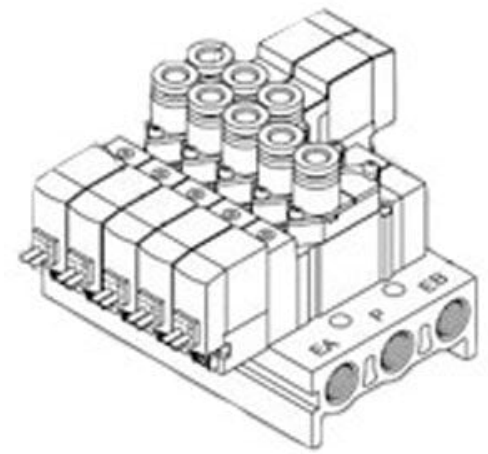

Numer artykułu SKU: SY313-5LOU-C6-Q

Numer artykułu producenta: -----

Czas wysyłki: 24-48h

SMC

OPIS PRODUKTU

Dane techniczne

Długość kabla	Brak
Wielkość przyłączy A, B	C6 (Zawór przewodowy, przyłącza wtykowe ø6)
Wykonanie specjalne	Brak
Znak CE	Q (Znak CE)
Elektromagnetyczny	Pojedyncza cewka
Opcja	Bez wspornika
Napięcie sterowania	5 (24V DC)
Przyłącze elektryczne	LO (Wtyk miniaturowy L bez gniazda przyłączeniowego)
Sposób działania	1 [Normalnie zamknięty (N.C.)]
Wykonanie cewki	Standardowy
Wskaźnik stanu/ochrona przed przepięciami	U (Ze wskaźnikiem stanu i ochroną przed przepięciami (typ niepolarny))
Przełączanie ręczne	Nieryglowane, przycisk
Gwint	Rc (lub gwint M)

DANE TECHNICZNE

Funkcja	1 (normalnie zamknięty NC)
Rodzaj gwintu	Rc (lub M)
Napięcie sterowania	5 (24V DC)
Przyłącze elektryczne	LO (wtyk miniaturowy L bez gniazda przyłączeniowego)
Znak CE	Q (Znak CE)
Opcja	bez wspornika
Wielkość przyłączy A, B	C6 (zawór przewodowy, złączki wtykowe średnica D6)
Wskaźnik stanu/ochrona przed przepięciami	ze wskaźnikiem stanu i ochroną przed przepięciami (typ niepolarny)
Wykonanie cewki	standardowy
Wykonanie specjalne	brak
Elektromagnetyczny	pojedyncza cewka
Pomocnicze sterowanie ręczne	przycisk nieryglowany

Nr kat.	SY313-5LOU-C6-Q

Data wygenerowania podsumowania: 07.06.2026r, g. 06:44