AIR-COM PNEUMATYKA-AUTOMATYKA

Najszersza oferta pneumatyki w Polsce

24h Szybka dostawa 24 h / 48 h

Biuro Obsługi Klienta +48 71 799 45 81

Blok prosty, seria VQ1000 (VQ1000-FPG-C6M5-D) - SMC

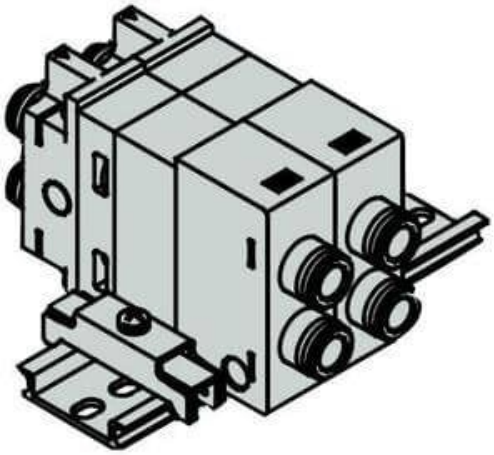

Numer artykułu SKU: VQ1000-FPG-C6M5-D

Numer artykułu producenta:

Tylko na zamówienie

SMC

OPIS PRODUKTU

Dane techniczne

Wielkość przyłączy WE	C6 (Wtykowe ø6)
Wielkość przyłączy WY	M5 (Gwint M5)
Opcja	D (Montaż na szynie DIN)

DANE TECHNICZNE

Nr kat.	VQ1000-FPG-C6M5-D

Data wygenerowania podsumowania: 05.06.2026r, g. 20:25