AIR-COM PNEUMATYKA-AUTOMATYKA

Najszersza oferta pneumatyki w Polsce

Szybka dostawa 24 h / 48 h

Biuro Obsługi Klienta +48 71 799 45 81

Zasilacz Power supply unit z M12(5 pin) (EX600-ED2-3) - SMC

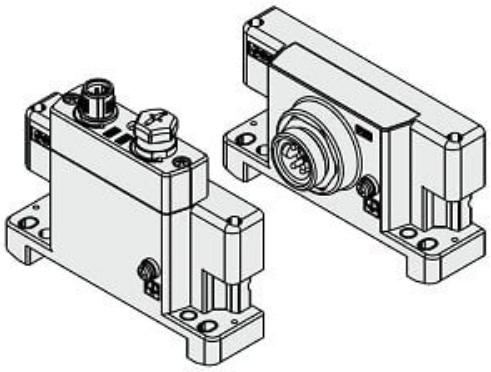

Numer artykułu SKU: EX600-ED2-3

Numer artykułu producenta: -----

Czas wysyłki: 4 tygodnie

SMC

OPIS PRODUKTU

Dane techniczne

Pozycja montażowa płyty końcowej	ED (Pozycja montażu strona D)
Zasilanie	2 [M12 (5 Pinów) kodowanie, IN]
Sposób montażu	3 (Z uchwytem do szyny DIN, do Serii SY)

DANE TECHNICZNE

Sposób montażu	3 (z uchwytem do szyny DIN, do Serii SY)
Zasilanie	2 (M12, 5-pinów, kodowanie, IN)
Pozycja montażowa płyty końcowej	ED (pozycja montażu strona D)

Nr kat.	EX600-ED2-3

Data wygenerowania podsumowania: 05.06.2026r, g. 20:25