Wkład siatkowy 2,5/10°, H29×D19 do filtra serii 230 DN1/2", seria 98014 (9801419) – Sferaco

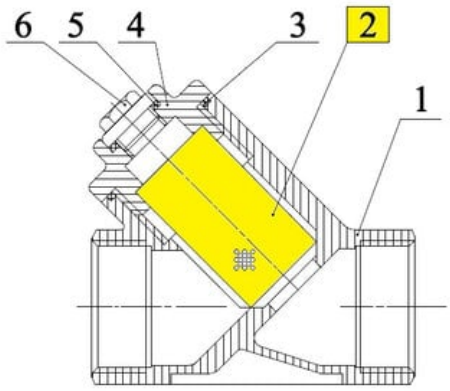

Numer artykułu SKU: 9801419

Numer artykułu producenta:

Czas wysyłki: 1-2 tygodnie

sferaco VALVES & FITTINGS

OPIS PRODUKTU

DANE TECHNICZNE

Nr kat.	9801419

Data wygenerowania podsumowania: 25.11.2026r, g. 14:44