Wkład siatkowy do filtra 230MV DN1-1/4", D36×H54, 0,25 mm, seria 98014 (9801422) – Sferaco

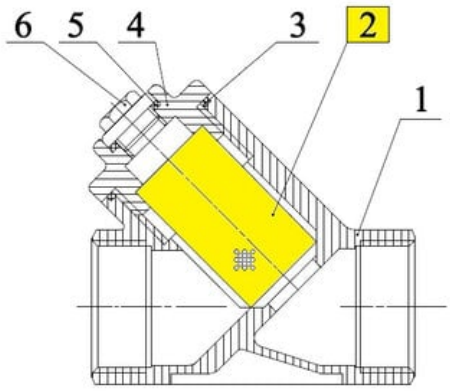

Numer artykułu SKU: 9801422

Numer artykułu producenta:

Czas wysyłki: 1-2 tygodnie

sferaco VALVES & FITTINGS

OPIS PRODUKTU

DANE TECHNICZNE

Nr kat.	9801422

Data wygenerowania podsumowania: 25.11.2026r, g. 14:45