AIR-COM PNEUMATYKA-AUTOMATYKA

Najszersza oferta pneumatyki w Polsce

24h Szybka dostawa 24 h / 48 h

Biuro Obsługi Klienta +48 71 799 45 81

Imadło 3-osiowe do płyt z siatką otworów stal do nawęglania (41000-5016100) - Norelem

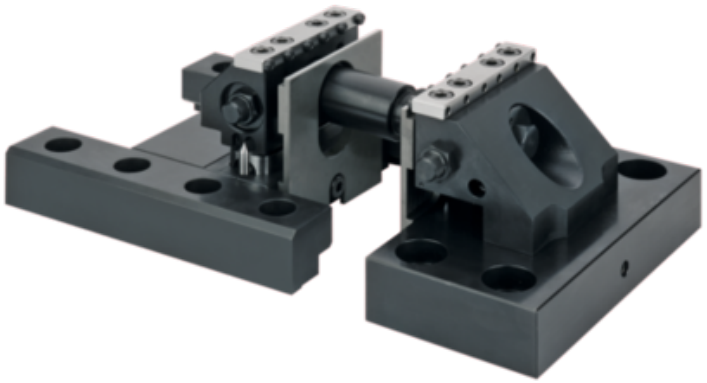

Numer artykułu SKU: OT-NORELEM064437

Numer artykułu producenta:

Tylko na zamówienie

norelem

OPIS PRODUKTU

DANE TECHNICZNE

Długość (B)	190
Długość (A)	50
Nazwa	Imadło 3-osiowe
B1	134
B2	110
Materiał korpusu	stal do nawęglania
Długość (D)	16
Wersja 1	do płyt z siatką otworów
Materiał komponentów	stal
A1	150
F3=Siła zacisku maks. kN	22
H=Wysokość naciągu	100 *
K=Odstęp rastrowy	50X50 (M16)

Nr kat.	OT-NORELEM064437

Data wygenerowania podsumowania: 27.11.2026r, g. 09:50