AIR-COM PNEUMATYKA-AUTOMATYKA

Najszersza oferta pneumatyki w Polsce

24h Szybka dostawa 24 h / 48 h

Biuro Obsługi Klienta +48 71 799 45 81

Imadlo 5-Osiowe Kompaktowe norelem stal do nawęglania (41300-124001251500) - Norelem

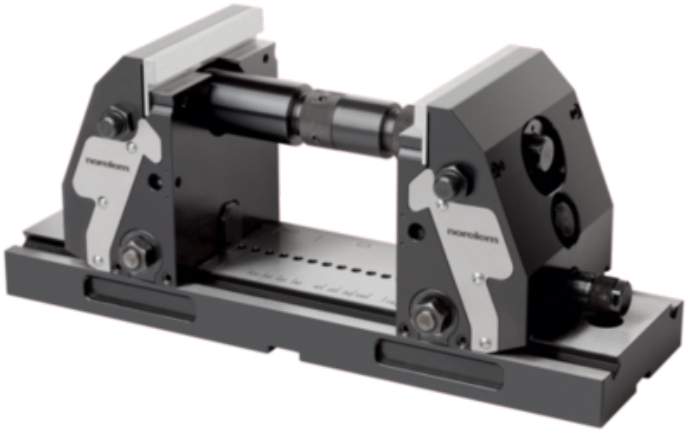

Numer artykułu SKU: OT-NORELEM071353

Numer artykułu producenta:

Tylko na zamówienie

norelem

OPIS PRODUKTU

DANE TECHNICZNE

Długość (C)	8/3
Długość (B)	125
Długość (A)	105
Długość (H)	12/17
Nazwa	Imadlo 5-Osiowe Kompaktowe
Długość (L)	58
Materiał korpusu	stal do nawęglania
Wersja 1	norelem
Wersja 2	wersja gładka
B=Szerokość	125
Materiał komponentów	stal narzędziowa
Fmax=Maks. siła zacisku kN	patrz wykres

Nr kat.	OT-NORELEM071353

Data wygenerowania podsumowania: 27.11.2026r, g. 09:32