AIR-COM PNEUMATYKA-AUTOMATYKA

Najszersza oferta pneumatyki w Polsce

24h Szybka dostawa 24 h / 48 h

Biuro Obsługi Klienta +48 71 799 45 81

Jednostka Pozycjonująca wersja długa aluminium anodowany (21085-0822) - Norelem

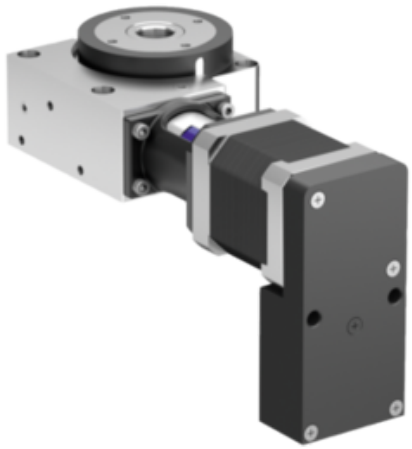

Numer artykułu SKU: OT-NORELEM046870

Numer artykułu producenta: -----

Tylko na zamówienie

OPIS PRODUKTU

DANE TECHNICZNE

Materiał korpusu	aluminium
Ustawienie sterownika	dół
F3 (N)	80
F2 (N)	200
F1 (N)	200
M2 Nm	1,8
M1 Nm	1,2
H5	4,5
Typ formy	silnik krokowy ze zintegrowanym sterownikiem pozycji
D2	53,6
Powierzchnia korpusu	anodowany
Materiał komponentów	stal nierdzewna
Wersja 1	wersja długa
Form	F
Rozmiar	8
H4	22
H3	4
D5	M04
D4	12H7
D3	36
H2	10
L2	44
H1	16,5
L1	22,6
Długość (L)	70
Nazwa	Jednostka Pozycjonująca
Długość (H)	40

Nr kat.	OT-NORELEM046870

Data wygenerowania podsumowania: 27.11.2026r, g. 09:07