AIR-COM PNEUMATYKA-AUTOMATYKA

Najszersza oferta pneumatyki w Polsce

24h Szybka dostawa 24 h / 48 h

Biuro Obsługi Klienta +48 71 799 45 81

Jednostka Pozycjonująca wersja długa (21085-1214) - Norelem

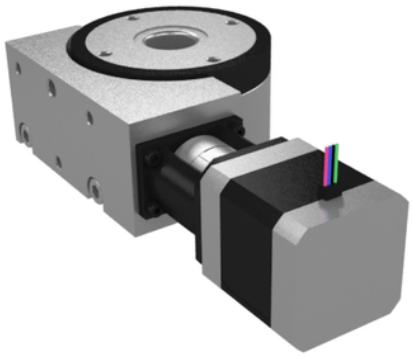

Numer artykułu SKU: OT-NORELEM046877

Numer artykułu producenta: -----

Tylko na zamówienie

OPIS PRODUKTU

DANE TECHNICZNE

H3	6
Ustawienie wyjścia przewodu	góra
F3 (N)	200
F2 (N)	500
F1 (N)	500
M2 Nm	3
M1 Nm	3
Typ formy	z silnikiem krokowym
D2	80
Wersja 1	wersja długa
Form	B
H4	36
Rozmiar	12
D5	M06
D4	20
D3	60
H2	13
L2	54
H1	22,5
L1	31
Długość (L)	99
Nazwa	Jednostka Pozycjonująca
Długość (H)	46

Nr kat.	OT-NORELEM046877

Data wygenerowania podsumowania: 27.11.2026r, g. 09:07