AIR-COM PNEUMATYKA-AUTOMATYKA

Najszersza oferta pneumatyki w Polsce

24h Szybka dostawa 24 h / 48 h

Biuro Obsługi Klienta +48 71 799 45 81

Uchwyt Wiertarski (08550-03) - Norelem

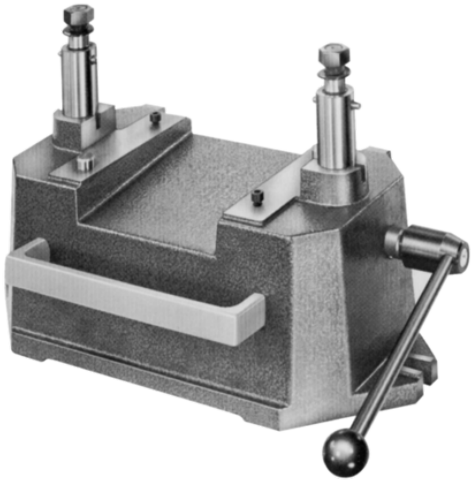

Numer artykułu SKU: OT-NORELEM043159

Numer artykułu producenta: -----

Tylko na zamówienie

norelem

OPIS PRODUKTU

DANE TECHNICZNE

A6	95
D2	18
A1	85
GR=Rozmiar wg DIN 6348	100X125
A2	270
S=Skok przy 210°	42
A3	340
D8	30
A5	39
D1	20
H5	400
E5	75
E4	37,5
GR	100X125
H1 min.	10
H2 min.	194
H1 maks.	80
H2 maks.	264
D5	M06
Nazwa	Uchwyt Wiertarski
L2	80
D3	14
B1	125
B2	155
L3	16
B3	195
D4	10
Rozmiar	3
E1	132
E2	36
E3	60
H3	130
H4	24
S1	10
Norma DIN	DIN 6348

Nr kat.	OT-NORELEM043159

Data wygenerowania podsumowania: 27.11.2026r, g. 09:50