AIR-COM PNEUMATYKA-AUTOMATYKA

Najszersza oferta pneumatyki w Polsce

24h Szybka dostawa 24 h / 48 h

Biuro Obsługi Klienta +48 71 799 45 81

Uchwyt Pałąkowy stal nierdzewna (06914-140082) - Norelem

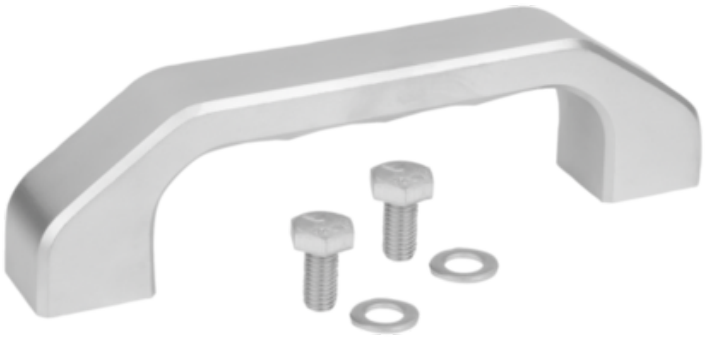

Numer artykułu SKU: OT-NORELEM033493

Numer artykułu producenta: -----

Czas wysyłki: Do 3-4 dni

OPIS PRODUKTU

DANE TECHNICZNE

Długość (S)	28
Długość (B)	25
Długość (H)	45
Długość (T)	15
Nazwa	Uchwyt Pałąkowy
Długość (L)	170
H1	12
Materiał korpusu	stal nierdzewna
Form	B
L=Długość	170
A=Rozstaw otworów	140
F=Nośność (N)	1000
D=Materiał mocujący	M08X18

Nr kat.	OT-NORELEM033493

Data wygenerowania podsumowania: 27.11.2026r, g. 10:32