AIR-COM
PNEUMATYKA-AUTOMATYKA

Najszersza oferta pneumatyki w Polsce

24h Szybka dostawa 24 h / 48 h

Biuro Obsługi Klienta +48 71 799 45 81

Wózek liniowy RGW35HCZBH seria RG-QR - HIWIN

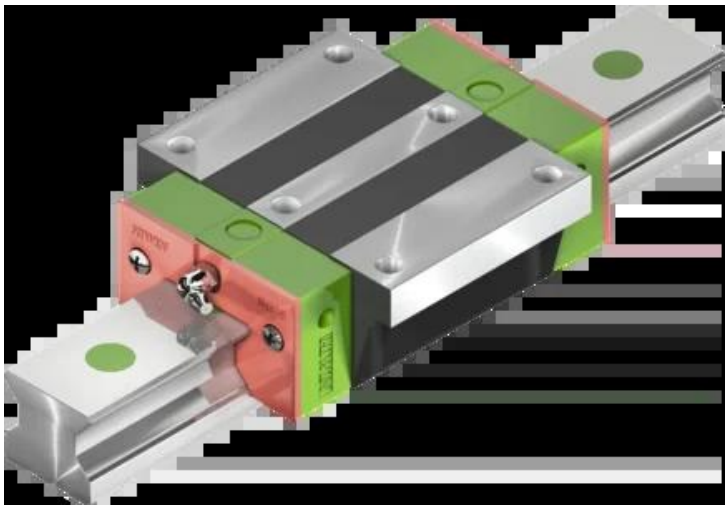

Numer artykułu SKU: OC-HIWIN000786

Numer artykułu producenta: -----

Czas wysyłki: Do 3-5 dni

HIWIN

OPIS PRODUKTU

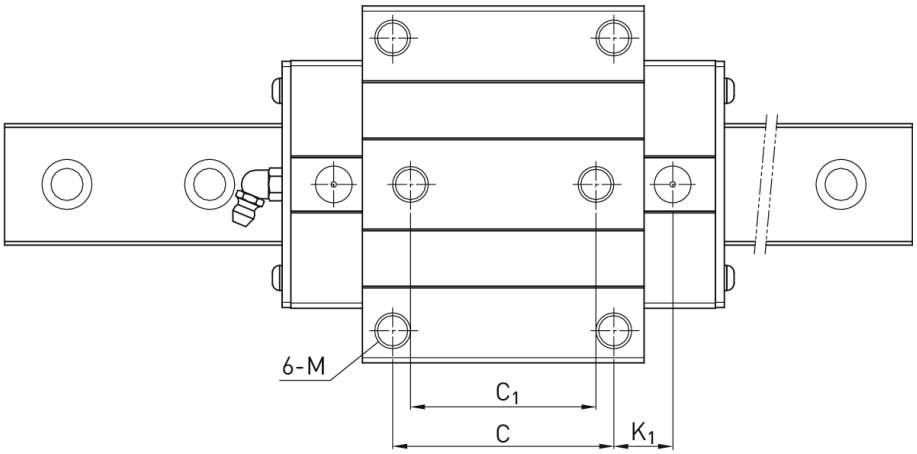

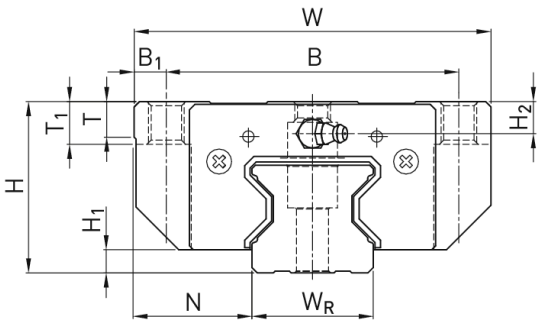

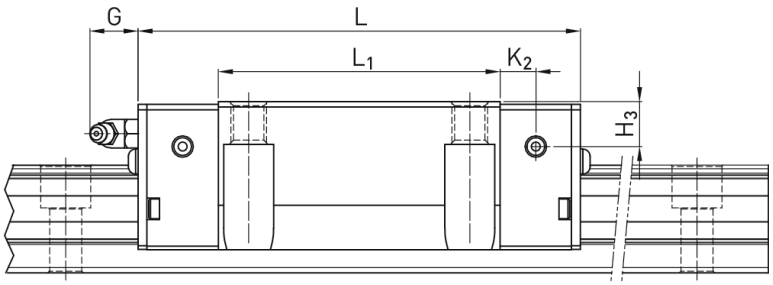

Wymiary montażowe

H Wysokość całkowita 48 mm

H_1		6,5	mm
N		33	mm
W	Szerokość wózka	100	mm
B		82	mm
B_1		9	mm
C		62	mm
C_1		52	mm
L_1		106,5	mm
L	Długość wózka	151,5	mm
K_1		30,25	mm
K_2		10	mm
G		12	mm
M		M10	
T		12	mm
T_1		13	mm
H_2		9	mm
H_3		12,6	mm
	Masa	2,4	kg

Nośności i momenty

C_{dyn}	Nośność dynamiczna	73.100	N
C_0	Nośność statyczna	142.000	N
M_{0X}	Moment statyczny	2.930	Nm
M_{0Y}	Moment statyczny	2.600	Nm
M_{0Z}	Moment statyczny	2.600	Nm

DANE TECHNICZNE

Nr kat.	OC-HIWIN000786

Data wygenerowania podsumowania: 24.11.2026r, g. 14:29