AIR-COM PNEUMATYKA-AUTOMATYKA

Najszersza oferta pneumatyki w Polsce

24h Szybka dostawa 24 h / 48 h

Biuro Obsługi Klienta +48 71 799 45 81

Króciec gwintowany G3/8, gwint wewnętrzny, do złączek 3-częściowych, PVC-U, seria CU3PCT (CU3PCT01)

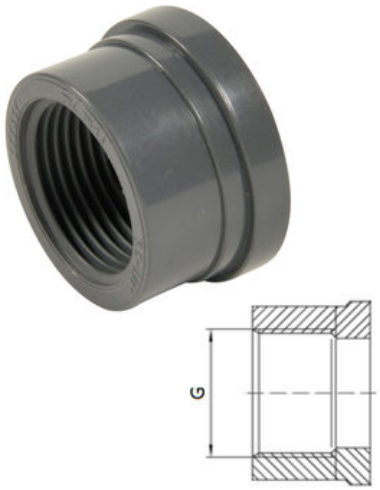

Numer artykułu SKU: CU3PCT01

Numer artykułu producenta:

Czas wysyłki: 1-2 tygodnie

SECTORIEL

OPIS PRODUKTU

DANE TECHNICZNE

DN	3/8"
Typ przyłącza	Mufa z gwintem G wg. ISO 228
Temperatura maksymalna	60°C
Temperatura minimalna	0°C
Materiał korpusu	PVC-U

Nr kat.	CU3PCT01

Data wygenerowania podsumowania: 24.11.2026r, g. 13:11