AIR-COM PNEUMATYKA-AUTOMATYKA

Najszersza oferta pneumatyki w Polsce

Szybka dostawa 24 h / 48 h

Biuro Obsługi Klienta +48 71 799 45 81

Kołnierz wahliwy SNCS-80 (174401) serii SNCS - Festo

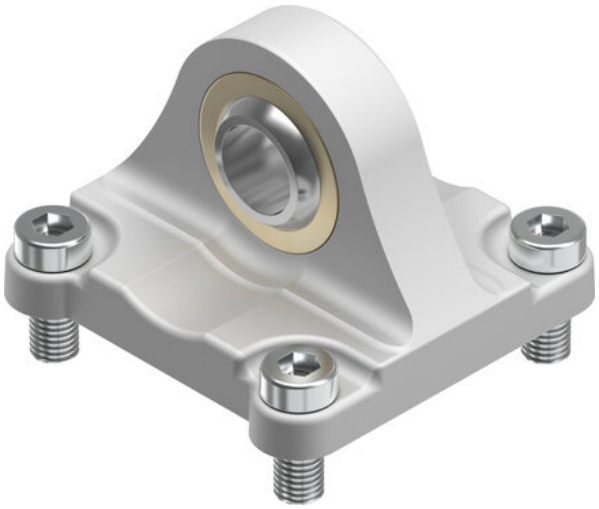

Numer artykułu SKU: OT-FESTO001530

Numer artykułu producenta: -----

Czas wysyłki: 24-48h

FESTO

OPIS PRODUKTU

Dane techniczne

Wielkość	80
W oparciu o normę	ISO 15552 (dotychczas również VDMA 24562, ISO 6431, NF E49 003.1, UNI 10290)
Klasa odporności korozyjnej wg normy Festo	2 - średnie obciążenie korozyjne
Zgodność z LABS	VDMA24364-B2-L
Temperatura otoczenia	-40 degC
Waga produktu	557 g
Informacja o materiałach	Zgodność z dyrektywą RoHS
Materiał mocowania	Aluminiowy odlew ciśnieniowy
Materiał łożyska przegubu	Stal
Materiał śrub	Stal

DANE TECHNICZNE

Temperatura otoczenia	-40 ... 150 °C
Uwaga dotycząca materiałów	Zgodne z RoHS
Wielkość	80
Materiał śrub	Stal, Ocynkowana
Klasa odporności na korozję CRC	2 – Średnia odporność na korozję
W oparciu o normę	ISO 15552 (poprzednio jako VDMA 24652, ISO 6431, NF E49 003.1, UNI 10290)
Waga produktu	557 g
Materiał pierścienia mocującego	Aluminium-odlew ciśnieniowy
Materiał łożyska przegubu	Stal, PTFE

Nr kat.	OT-FESTO001530
EAN-13	4052568004866

Data wygenerowania podsumowania: 28.11.2026r, g. 16:43