AIR-COM PNEUMATYKA-AUTOMATYKA

Najszersza oferta pneumatyki w Polsce

24h Szybka dostawa 24 h / 48 h

Biuro Obsługi Klienta +48 71 799 45 81

Zabierak bezmomentowy DARD-L1-18-M (2349274) serii DARD - Festo

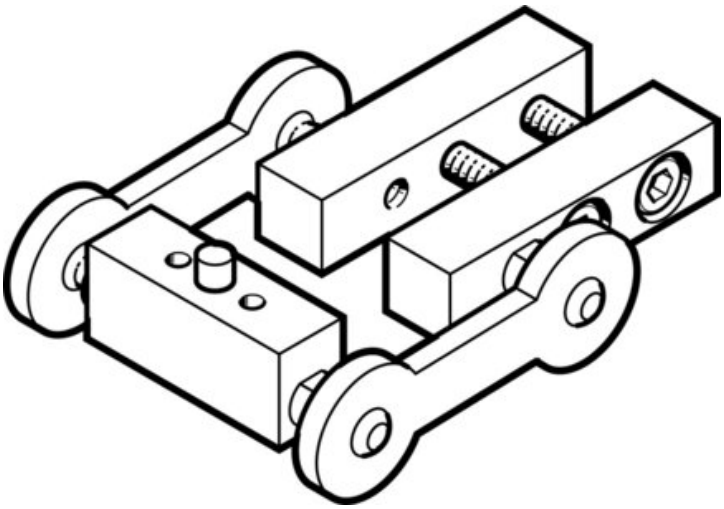

Numer artykułu SKU: OT-FESTO039169

Numer artykułu producenta: -----

Tylko na zamówienie

FESTO

OPIS PRODUKTU

Dane techniczne

Wielkość	18
Odchylenie promieniowe +/-	2.5 mm
Klasa odporności korozyjnej wg normy Festo	1 - niskie obciążenie korozyjne
Zgodność z LABS	VDMA24364-B1/B2-L
Temperatura otoczenia	-10 degC
Długoterminowe maksymalne dopuszczalne obciążenie w kierunku siły +/-	400 N
Waga produktu	94 g
Informacja o materiałach	Zgodność z dyrektywą RoHS
Materiał adaptera	Aluminium
Materiał trzpienia	Stal
Materiał tulei wtykowej	Aluminium
Materiał przegubu	Wzmocniony poliamid
Materiał śrub	Stal powlekana

DANE TECHNICZNE

Temperatura otoczenia	-10 ... 60 °C
Uwaga dotycząca materiałów	Zgodne z RoHS
Wielkość	18
Materiał trzpienia	Stal
Materiał śrub	Stal z pokryciem
Klasa odporności na korozję CRC	1 – Niska odporność na korozję
Waga produktu	94 g
Odchyłka poprzeczna +/-	2.5 mm
Materiał panewki	Aluminium, Anodowanie
Długotrwałe maks. dopuszczalne obciążenie w kierunku siły +/-	400 N
Materiał adaptera	Aluminium, Anodowanie
Materiał przegubu	Wzmocnione PA

Nr kat.	OT-FESTO039169
EAN-13	4052568253516

Data wygenerowania podsumowania: 28.11.2026r, g. 17:07