AIR-COM PNEUMATYKA-AUTOMATYKA

Najszersza oferta pneumatyki w Polsce

Szybka dostawa 24 h / 48 h

Biuro Obsługi Klienta +48 71 799 45 81

Uchwyt montażowy (MY2HT-A25L1-7N) - SMC

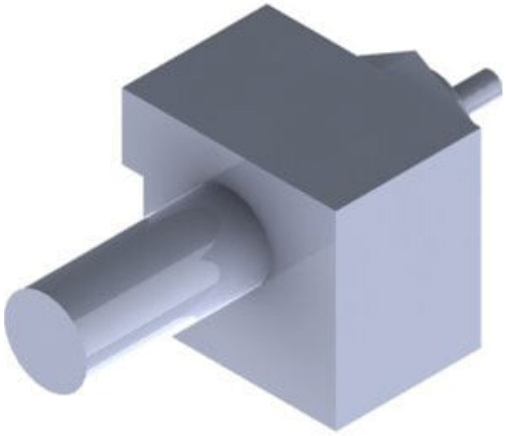

Numer artykułu SKU: MY2HT-A25L1-7N

Numer artykułu producenta:

Czas wysyłki: 4 tygodnie

OPIS PRODUKTU

Akcesoria/części zamienne do serii MY2HT producenta **SMC** należy do kategorii **Części zamienne i komplety naprawcze** i został przeznaczony do układów, w których służy do naprawy, regeneracji albo odtworzenia funkcji konkretnego napędu bez konieczności wymiany całego zespołu. Wykonanie serii **MY2HT** pozwala zachować zgodność z rozwiązaniami przewidzianymi dla tej rodziny produktów.

Produkt jest częścią grupy **Siłowniki, Akcesoria do siłowników, Części zamienne i komplety naprawcze**. Części zamienne i komplety naprawcze wykorzystuje się podczas planowanych przeglądów, usuwania nieszczelności, wymiany elementów zużywających się i przywracania sprawności maszyn.

Przy doborze należy uwzględnić obciążenia, warunki pracy, sposób montażu oraz zgodność z elementami współpracującymi. Prawidłowo dobrany wariant pomaga ograniczyć luzy, naprężenia, ryzyko niewłaściwego działania i przedwczesne zużycie całego układu.

Produkt jest **konfigurowalny**. W zależności od wybranego wariantu mogą zmieniać się rodzaj części, rozmiar, materiał, zakres zestawu, wersję wykonania i zgodność z konkretną serią. Dzięki temu wykonanie można dopasować do parametrów projektowanej maszyny, modernizowanego stanowiska albo konkretnego zadania serwisowego, bez wprowadzania niepotwierdzonych założeń technicznych.

Dla kogo jest serię MY2HT? To rozwiązanie przeznaczone dla użytkowników, którzy potrzebują produktu dobranego do konkretnej funkcji układu — szczególnie gdy napęd wymaga serwisu lub regeneracji, a zachowanie zgodności z właściwą serią pozwala ograniczyć koszt i czas przestoju.

DANE TECHNICZNE

Nr kat.	MY2HT-A25L1-7N

Data wygenerowania podsumowania: 24.11.2026r, g. 11:58