AIR-COM PNEUMATYKA-AUTOMATYKA

Najszersza oferta pneumatyki w Polsce

Szybka dostawa 24 h / 48 h

Biuro Obsługi Klienta +48 71 799 45 81

Uchwyt montażowy (MY2HT-A25L2-7N) - SMC

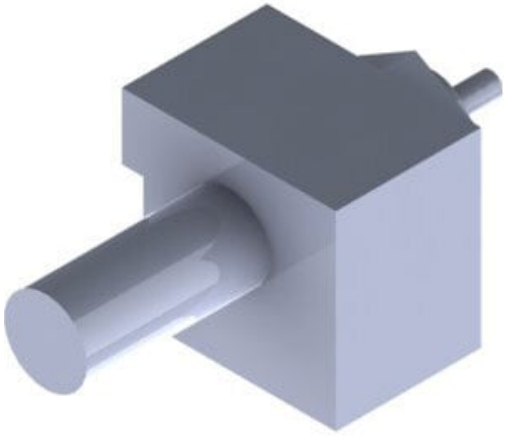

Numer artykułu SKU: MY2HT-A25L2-7N

Numer artykułu producenta: -----

Czas wysyłki: 4 tygodnie

SMC

OPIS PRODUKTU

Dane techniczne

Prowadnica	Prowadnica liniowa, podwójna oś
Średnica tłoka	25 mm
Nr jednostki	Jednostka regulacji skoku: jednostka L; Pozycja montażu: prawa
Pośrednia podkładka mocująca	Długi dystans, tylko dystans

DANE TECHNICZNE

Nr kat.	MY2HT-A25L2-7N

Data wygenerowania podsumowania: 24.11.2026r, g. 11:58