AIR-COM PNEUMATYKA-AUTOMATYKA

Najszersza oferta pneumatyki w Polsce

Szybka dostawa 24 h / 48 h

Biuro Obsługi Klienta +48 71 799 45 81

Jednostka regulacji skoku, średnica 50, lewa (MYM-A50H1) - SMC

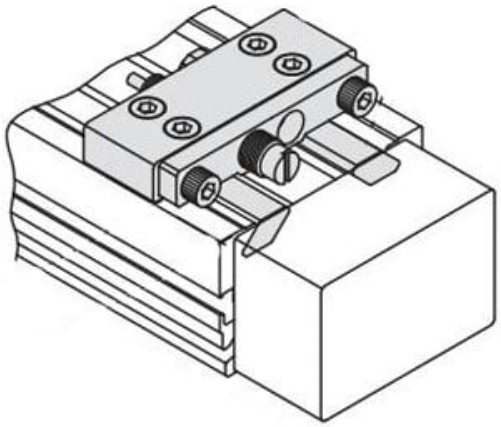

Numer artykułu SKU: MYM-A50H1

Numer artykułu producenta: -----

Czas wysyłki: 5 tygodni

SMC

OPIS PRODUKTU

Produkt **Moduły regulacji skoku dla serii MY1M** marki **SMC**, oferowany w kategorii **Akcesoria do siłowników beztłoczyskowych i stołów przesuwnych**, uzupełnia funkcję napędu, ułatwiając jego montaż, regulację, ochronę, połączenie z mechanizmem lub serwis. Wykonanie serii **MY1M** pozwala zachować zgodność z rozwiązaniami przewidzianymi dla tej rodziny produktów.

Produkt jest częścią grupy **Siłowniki, Akcesoria do siłowników, Akcesoria do siłowników beztłoczyskowych i stołów przesuwnych**. Osprzęt dobiera się podczas projektowania i modernizacji maszyn, gdy kompletność układu ma bezpośredni wpływ na niezawodność, ergonomię montażu i czas przestoju.

Przy doborze należy uwzględnić obciążenia, warunki pracy, sposób montażu oraz zgodność z elementami współpracującymi. Prawidłowo dobrany wariant pomaga ograniczyć luzy, naprężenia, ryzyko niewłaściwego działania i przedwczesne zużycie całego układu.

Produkt jest **konfigurowalny**. W zależności od wybranego wariantu mogą zmieniać się rodzaj elementu, rozmiar, materiał, sposób montażu, zakres funkcji i zgodność z konkretną serią. Dzięki temu wykonanie można dopasować do parametrów projektowanej maszyny, modernizowanego stanowiska albo konkretnego zadania serwisowego, bez wprowadzania niepotwierdzonych założeń technicznych.

Kiedy zastosować serię MY1M? Przede wszystkim gdy podstawowy napęd wymaga właściwie dopasowanego wyposażenia do pełnej i bezpiecznej pracy. Właściwy dobór wariantu pomaga połączyć funkcjonalność, trwałość i łatwość integracji z maszyną.

DANE TECHNICZNE

Nr kat.	MYM-A50H1

Data wygenerowania podsumowania: 28.11.2026r, g. 17:11