AIR-COM PNEUMATYKA-AUTOMATYKA

Najszersza oferta pneumatyki w Polsce

24h Szybka dostawa 24 h / 48 h

Biuro Obsługi Klienta +48 71 799 45 81

Jednostka regulacji skoku lewa do MY1M/MY1C (MYM-A63H1-7) - SMC

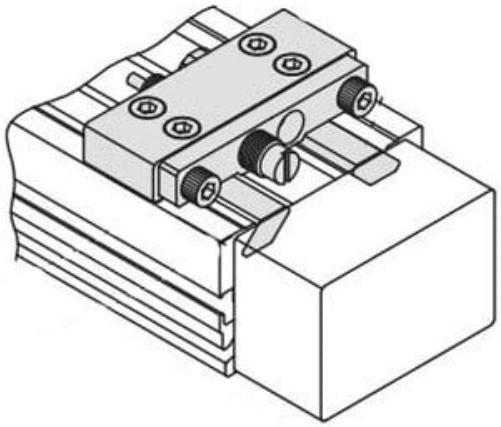

Numer artykułu SKU: MYM-A63H1-7

Numer artykułu producenta: -----

Czas wysyłki: 4 tygodnie

SMC

OPIS PRODUKTU

Dane techniczne

Średnica tłoka	Średnica otworu 63 mm
Nr jednostki	Jednostka regulacji skoku: jednostka H; Pozycja montażu: lewa
Pośrednia podkładka mocująca	Długi dystans, jednostka zamontowana

DANE TECHNICZNE

Nr kat.	MYM-A63H1-7

Data wygenerowania podsumowania: 28.11.2026r, g. 17:11