AIR-COM PNEUMATYKA-AUTOMATYKA

Najszersza oferta pneumatyki w Polsce

24h Szybka dostawa 24 h / 48 h

Biuro Obsługi Klienta +48 71 799 45 81

Bezpiecznik do EX510 - jednostka wejściowa (EX9-FU10) - SMC

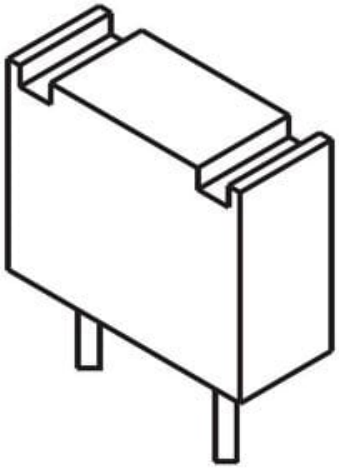

Numer artykułu SKU: EX9-FU10

Numer artykułu producenta: -----

Czas wysyłki: Do 5-7 dni

OPIS PRODUKTU

DANE TECHNICZNE

Nr kat.	EX9-FU10

Data wygenerowania podsumowania: 06.06.2026r, g. 12:35