AIR-COM PNEUMATYKA-AUTOMATYKA

Najszersza oferta pneumatyki w Polsce

Szybka dostawa 24 h / 48 h

Biuro Obsługi Klienta +48 71 799 45 81

Jednostka montażowa przełącznika (P407060-1) - SMC

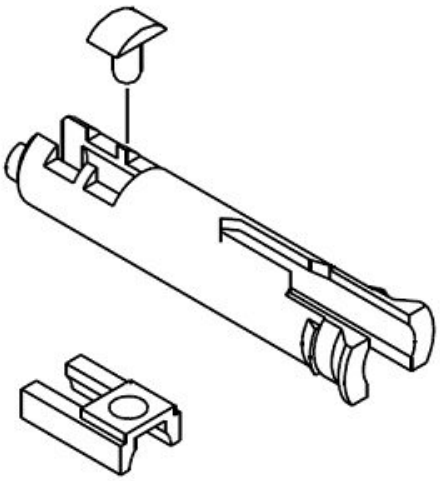

Numer artykułu SKU: P407060-1

Numer artykułu producenta: -----

Czas wysyłki: 24-48h

SMC

OPIS PRODUKTU

Kątowniki mocujące przełącznik producenta **SMC** należy do kategorii **Czujniki położenia tłoka i uchwyty** i został przeznaczony do układów, w których wykrywa położenie tłoka lub umożliwia prawidłowy montaż czujnika na siłowniku, dostarczając sygnał do układu sterowania.

Produkt jest częścią grupy **Siłowniki, Akcesoria do siłowników, Czujniki położenia tłoka i uchwyty**. Czujniki i uchwyty stosuje się w sekwencjach automatyki, kontroli krańcowych pozycji, diagnostyce cyklu i systemach wymagających potwierdzenia wykonania ruchu.

Przy doborze należy uwzględnić obciążenia, warunki pracy, sposób montażu oraz zgodność z elementami współpracującymi. Prawidłowo dobrany wariant pomaga ograniczyć luzy, naprężenia, ryzyko niewłaściwego działania i przedwczesne zużycie całego układu.

Produkt jest **konfigurowalny**. W zależności od wybranego wariantu mogą zmieniać się typ czujnika, sposób montażu, rodzaj wyjścia, napięcie, przewód, złącze, wskaźnik i zgodność z rowkiem siłownika. Dzięki temu wykonanie można dopasować do parametrów projektowanej maszyny, modernizowanego stanowiska albo konkretnego zadania serwisowego, bez wprowadzania niepotwierdzonych założeń technicznych.

Dla kogo jest Kątowniki mocujące przełącznik? To rozwiązanie przeznaczone dla użytkowników, którzy potrzebują produktu dobranego do konkretnej funkcji układu — szczególnie gdy sterownik maszyny musi otrzymywać wiarygodną informację o położeniu tłoka lub stanie napędu.

DANE TECHNICZNE

Nr kat.	P407060-1

Data wygenerowania podsumowania: 24.11.2026r, g. 11:20