AIR-COM PNEUMATYKA-AUTOMATYKA

Najszersza oferta pneumatyki w Polsce

24h Szybka dostawa 24 h / 48 h

Biuro Obsługi Klienta +48 71 799 45 81

Element montażowy BTS-DSU35-ZF04-M6 - Turck

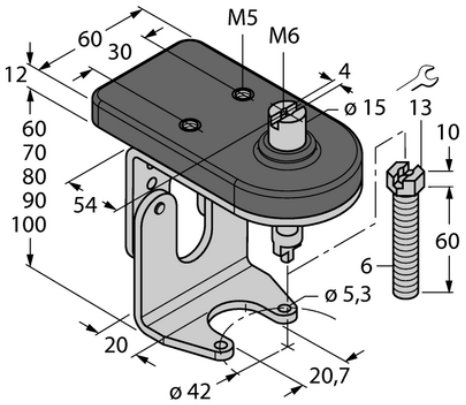

Numer artykułu SKU: OC-TURCK038738

Numer artykułu producenta:

Tylko na zamówienie

TURCK

OPIS PRODUKTU

Typ akcesoriów	Zestaw montażowy do zaworów ręcznych
Do użytku z	Czujniki podwójne
Wymiary konstrukcji	104 × 60 × 92 mm
Materiał obudowy	Tworzywo sztuczne, 1.4301 (AISI 304)/Vestamid

DANE TECHNICZNE

Nr kat.	OC-TURCK038738

Data wygenerowania podsumowania: 04.06.2026r, g. 17:41