AIR-COM PNEUMATYKA-AUTOMATYKA

Najszersza oferta pneumatyki w Polsce

Szybka dostawa 24 h / 48 h

Biuro Obsługi Klienta +48 71 799 45 81

Oświetlenie sygnalizacyjne LED CL50XRYPQ - Turck

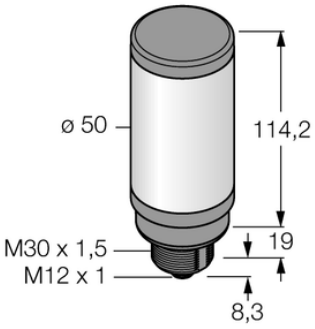

Numer artykułu SKU: OC-TURCK005498

Numer artykułu producenta: -----

Tylko na zamówienie

TURCK

OPIS PRODUKTU

Funkcja	Kolumna świetlna
Rodzaj światła	czerwony, żółty
Liczba kolorów/segmentów	2
Możliwość ściemnienia	Nie
Kaskadowe	Nie
Połączenie elektryczne	Złącze, M12 × 1
Materiał obudowy	Tworzywo sztuczne, ABS/poliwęglan, Czarny
Window material	Poliwęglan, rozproszone
Temperatura pracy	-40...+50 °C
Stopień ochrony	IP67

DANE TECHNICZNE

Nr kat.	OC-TURCK005498

Data wygenerowania podsumowania: 06.06.2026r, g. 22:51