AIR-COM PNEUMATYKA-AUTOMATYKA

Najszersza oferta pneumatyki w Polsce

Szybka dostawa 24 h / 48 h

Biuro Obsługi Klienta +48 71 799 45 81

Przekaźnik łączący IM12-CD01-2R-1U-0/L - Turck

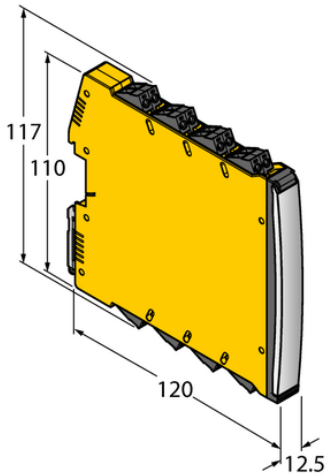

Numer artykułu SKU: OC-TURCK041132

Numer artykułu producenta: -----

Czas wysyłki: Do 2-3 dni

TURCK

OPIS PRODUKTU

Typ sygnału	Wyjście dwustanowe
Typ urządzenia	Łącznik przekaźnikowy
Wersja Ex	nie
Atesty	cULus
Bezpieczeństwo funkcjonalne (SIL/PL)	SIL3
Napięcie nominalne	24 V DC
Liczba kanałów	1
Wyjście dwustanowe	Sygnał z ograniczeniem prądowym/napięciowym
Połączenie elektryczne	Zdejmowalne zaciski śrubowe, 2-stykowe
Stopień ochrony	IP20
Rodzina produktów	IM(X)12

DANE TECHNICZNE

Nr kat.	OC-TURCK041132

Data wygenerowania podsumowania: 05.06.2026r, g. 08:58