AIR-COM PNEUMATYKA-AUTOMATYKA

Najszersza oferta pneumatyki w Polsce

24h Szybka dostawa 24 h / 48 h

Biuro Obsługi Klienta +48 71 799 45 81

Oświetlenie liniowe LED WLC60XW640A - Turck

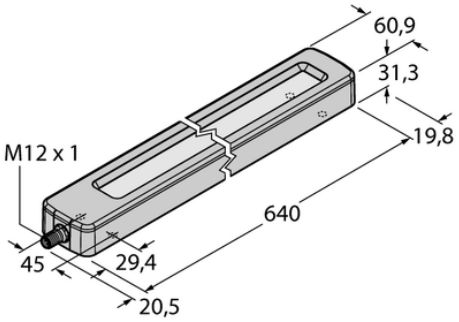

Numer artykułu SKU: OC-TURCK013779

Numer artykułu producenta:

Tylko na zamówienie

TURCK

OPIS PRODUKTU

Funkcja	Oświetlenie liniowe
Rodzaj światła	biały
Liczba kolorów/segmentów	1
Możliwość ściemnienia	Dwustopniowy
Kaskadowe	Nie
Połączenie elektryczne	Kabel
Długość kabla	2.0 m
Materiał obudowy	Metal, Niklowane aluminium
Window material	Poliwęglan, przezroczysty
Temperatura pracy	-40...+70 °C
Stopień ochrony	IP67/IP68/IP68

DANE TECHNICZNE

Nr kat.	OC-TURCK013779

Data wygenerowania podsumowania: 05.06.2026r, g. 19:30