AIR-COM PNEUMATYKA-AUTOMATYKA
Najszersza oferta pneumatyki w Polsce
24h Szybka dostawa 24 h / 48 h
Biuro Obsługi Klienta +48 71 799 45 81

Oświetlenie liniowe LED WLC60XW640GA - Turck

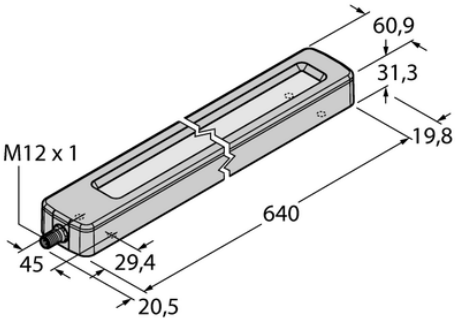

Numer artykułu SKU: OC-TURCK013780

Numer artykułu producenta:

Tylko na zamówienie

OPIS PRODUKTU

Funkcja	Oświetlenie liniowe
Rodzaj światła	biały
Liczba kolorów/segmentów	1
Możliwość ściemnienia	Dwustopniowy
Kaskadowe	Nie
Połączenie elektryczne	Kabel
Długość kabla	2.0 m
Materiał obudowy	Metal, Niklowane aluminium
Window material	szkło, przezroczysty
Temperatura pracy	-40...+70 °C
Stopień ochrony	IP67/IP68/IP68

DANE TECHNICZNE

Nr kat.	OC-TURCK013780

Data wygenerowania podsumowania: 05.06.2026r, g. 18:44