AIR-COM PNEUMATYKA-AUTOMATYKA
Najszersza oferta pneumatyki w Polsce
24h Szybka dostawa 24 h / 48 h
Biuro Obsługi Klienta +48 71 799 45 81

Czujnik fotoelektryczny SM31RPDQD - Turck

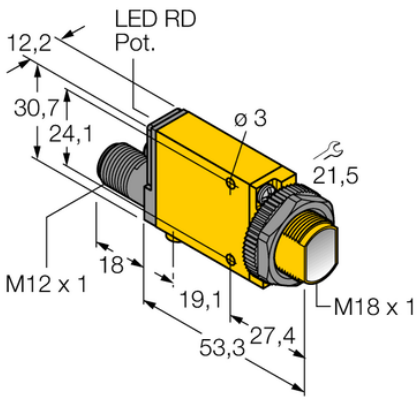

Numer artykułu SKU: OC-TURCK006703

Numer artykułu producenta: -----

Tylko na zamówienie

TURCK

OPIS PRODUKTU

Funkcja	Czujnik przeciwsobny
Tryb pracy	Odbiornik
Wykonanie	Prostokątny z gwintem
Wymiary konstrukcji	71.3 x 12.3 x 30.7 mm, Mini Beam
Zasięg	300 mm
Napięcie zasilania	10...30 V DC
Funkcja wyjścia	Styk NO, PNP/NPN
Połączenie elektryczne	Złącze, M12 × 1
Materiał obudowy	Tworzywo sztuczne, Tworzywo termoplastyczne, Żółte
Temperatura pracy	-20...+70 °C
Stopień ochrony	IP67
Cechy szczególne	Detekcja obiektów przezroczystych, W obudowie

DANE TECHNICZNE

Nr kat.	OC-TURCK006703

Data wygenerowania podsumowania: 07.06.2026r, g. 04:52