AIR-COM PNEUMATYKA-AUTOMATYKA

Najszersza oferta pneumatyki w Polsce

Szybka dostawa 24 h / 48 h

Biuro Obsługi Klienta +48 71 799 45 81

Czujnik indukcyjny przemieszczenia liniowego LI100P1-Q17LM1-LIU5X2-0.3-RS5 - Turck

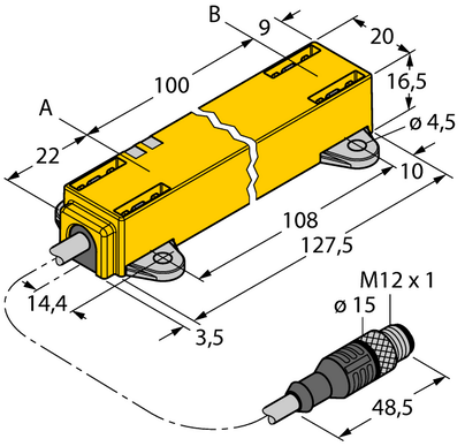

Numer artykułu SKU: OC-TURCK002498

Numer artykułu producenta: -----

Czas wysyłki: Do 2-3 dni

TURCK

OPIS PRODUKTU

Wykonanie	Profil
Measuring principle	Indukcyjność
Zakres pomiarowy	100 mm [3.94 in]
Napięcie zasilania	15...30 V DC
Funkcja wyjścia	Wyjście analogowe
Napięcie wyjściowe	0...10 V
wyjście prądowe	4...20 mA
Połączenie elektryczne	Kabel ze złączem, M12 × 1
Długość kabla	0.30 m
Materiał obudowy	Tworzywo sztuczne, PC-GF10
Temperatura pracy	-25...+70 °C
Stopień ochrony	IP67

DANE TECHNICZNE

Nr kat.	OC-TURCK002498

Data wygenerowania podsumowania: 08.06.2026r, g. 14:10