AIR-COM PNEUMATYKA-AUTOMATYKA

Najszersza oferta pneumatyki w Polsce

Szybka dostawa 24 h / 48 h

Biuro Obsługi Klienta +48 71 799 45 81

Czujnik indukcyjny przemieszczenia liniowego LI300P1-Q17LM1-LU4X2-0.3-RS5/S97 - Turck

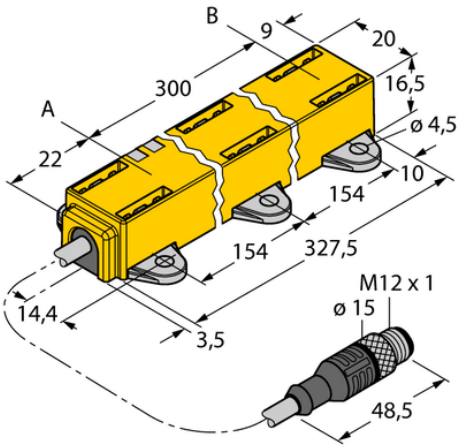

Numer artykułu SKU: OC-TURCK002520

Numer artykułu producenta: -----

Tylko na zamówienie

TURCK

OPIS PRODUKTU

DANE TECHNICZNE

Nr kat.	OC-TURCK002520

Data wygenerowania podsumowania: 08.06.2026r, g. 16:22