AIR-COM PNEUMATYKA-AUTOMATYKA

Najszersza oferta pneumatyki w Polsce

Szybka dostawa 24 h / 48 h

Biuro Obsługi Klienta +48 71 799 45 81

Moduł baterii DX81-LITH - Turck

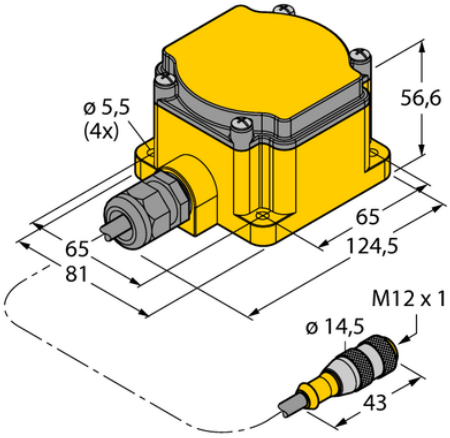

Numer artykułu SKU: OC-TURCK013540

Numer artykułu producenta:

Tylko na zamówienie

TURCK

OPIS PRODUKTU

Typ urządzenia	Obudowa baterii
Wykonanie	Prostopadłościenny
Podłączenie anteny	Brak modułu radiowego
Praca z baterią	Tak
Materiał obudowy	Tworzywo sztuczne, PC
Temperatura pracy	-40...+85 °C
Stopień ochrony	IP67
Certyfikaty	ATEX II 3 G

DANE TECHNICZNE

Nr kat.	OC-TURCK013540

Data wygenerowania podsumowania: 04.06.2026r, g. 03:17