AIR-COM PNEUMATYKA-AUTOMATYKA

Najszersza oferta pneumatyki w Polsce

24h Szybka dostawa 24 h / 48 h

Biuro Obsługi Klienta +48 71 799 45 81

Szybkozłącze hydrauliczne o profilu ISO B, seria IB (IB10010 H) - Parker

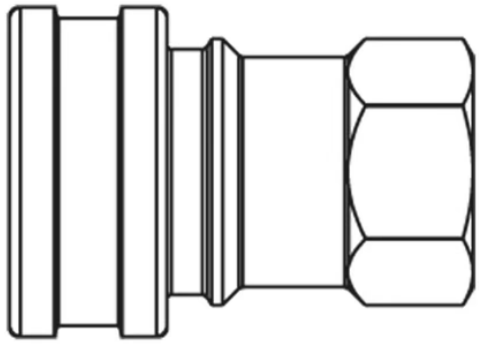

Numer artykułu SKU: OC-PARKER187925

Numer artykułu producenta: -----

Tylko na zamówienie

OPIS PRODUKTU

Profile wtyków serii IB szybkozłączy hydraulicznych firmy Parker są zgodne z normą ISO 7241-1 seria B oraz są zgodne z innymi seriami spełniającymi wymogi tej normy. Aby zapewnić optymalne działanie i odporność na korozję, złącze wykonano z mosiądzu, a wtyk ze stali hartowanej. Seria IB jest dostępna z funkcją eliminatora ciśnienia, która umożliwia bezproblemowe podłączanie przy ciśnieniu statycznym i resztkowym, aż do ciśnienia roboczego. W przypadku wtyków i złączy dostępny jest eliminator ciśnienia. Opcja z wytrzymałą tuleją zapewnia dłuższą żywotność w bardzo trudnych zastosowaniach.

Rynki

- Rolnictwo
- Motoryzacja
- Przemysł naftowy i gazowy
- Przetwórstwo
- Wytwarzanie energii
- Transport
- Kształcenie zawodowe i usługi komunalne
- Obronność
- Przemysł
- Obrabiarki
- Transport materiałów
- Budownictwo

Cechy/zalety

- Dostępne z eliminatorem ciśnienia do podłączania przy ciśnieniu resztkowym

- Dostępne z wytrzymałą tuleją zapewniającą dłuższą żywotność w bardzo trudnych zastosowaniach
- Złącze wykonane z mosiądzu dla zapobieżenia korozji

Zastosowania

Łatwe podłączanie/odłączanie układów hydraulicznych, zarówno w zastosowaniach mobilnych, jak i przemysłowych

- Ciągniki
- Ciężarówki
- Ładowarki kołowe
- Pojazdy wojskowe
- Prasy

Cechy

Materiał korpusu	Stal
Materiał uszczelnienia	NBR
Maksymalna temperatura robocza	100 °C
Minimalna temperatura robocza	-30 °C
Typ przyłącza	Gwint żeński
Długość	94 mm
Średnica zewnętrzna	66 mm
Ciśnienie robocze	250 bar
Typ	Sprzęgło z tuleją wzmocnioną
Rozmiar korpusu	1 inch

DANE TECHNICZNE

Nr kat.	OC-PARKER187925

Data wygenerowania podsumowania: 19.10.2026r, g. 23:48